# Система для раздвижных дверей современного дизайна: **SlideLine M**

Technik für Möbel

Hettich

## Все выбирают движение с удовольствием.

Люди ценят простые решения. В компьютерах. В смартфонах. Настоящий переворот совершил сенсорный экран, реагирующий на прикосновение и скольжение пальца, изменивший повседневную жизнь миллионов людей.

Реальное, не виртуальное скольжение набирает популярность: автомобили оснащают раздвижными дверями, современные дома - раздвижными крышами. В квартирах мы устанавливаем удобные раздвижные перегородки и двери.

Раздвижные двери - яркий тренд в мебельном дизайне, который открывает для вас новые возможности. С системами для раздвижных дверей от Hettich легко воплотить самые смелые дизайнерские идеи. Для спальни, гостиной, офиса или кухни.

Вы готовы к новым открытиям? Добро пожаловать в Hettich!

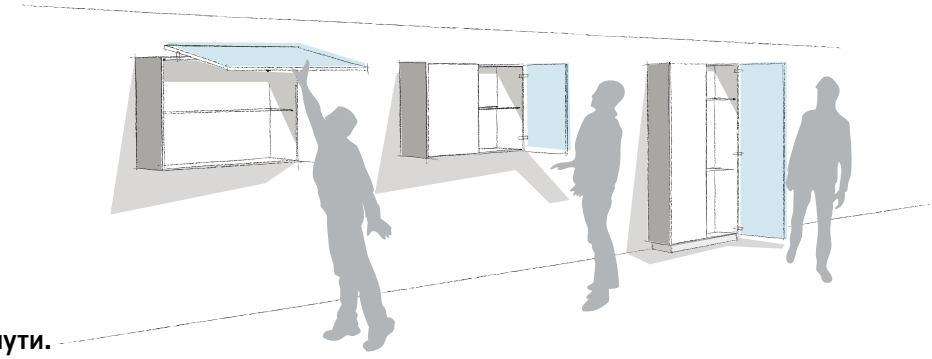

## Эргономика

**Всегда в зоне доступности. Никогда не на пути.**

По уровню комфорта и эргономики раздвижные двери превосходят другие системы открывания. Преимущества очевидны: раздвижные двери не занимают дополнительное пространство при открывании шкафа, что особенно ценно в небольших помещениях. У раздвижных дверей в подвесных шкафчиках свое преимущество: вы никогда не ударитесь об открытую дверь, как это может случиться с распашными дверцами. Кроме того, открывая раздвижную дверь, не нужно отступать или тянуться за ней.

## Дизайн

**Совершенные формы. Яркие решения.**

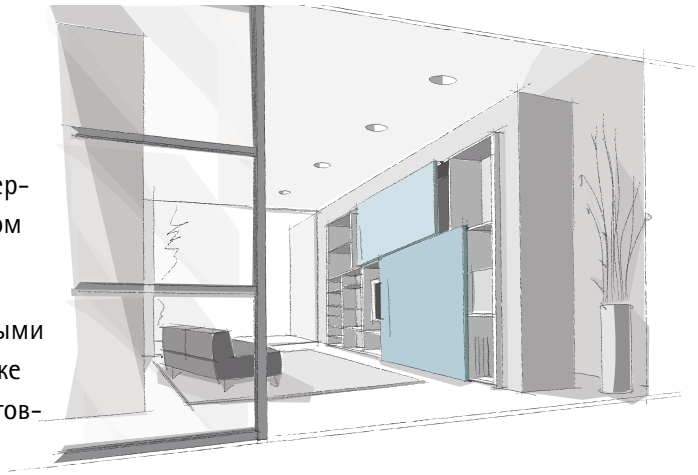

Раздвижные двери играют важную роль в создании стильного, современного дизайна интерьера. Крупные раздвижные двери подчеркивают пуристический дизайн интерьера, особенно если в закрытом состоянии они располагаются в одной плоскости.

Системы для раздвижных дверей от Hettich обладают минимальными зазорами, создавая единую, однородную поверхность фасада. Даже массивные фасады обходятся почти без зазоров: элегантная окантовка сводит количество зазоров к минимуму.

Точная, простая регулировка гарантирует идеальное выравнивание фасада.

## Функциональность

**Минимум усилий для открывания. Движение в идеальной тишине.**

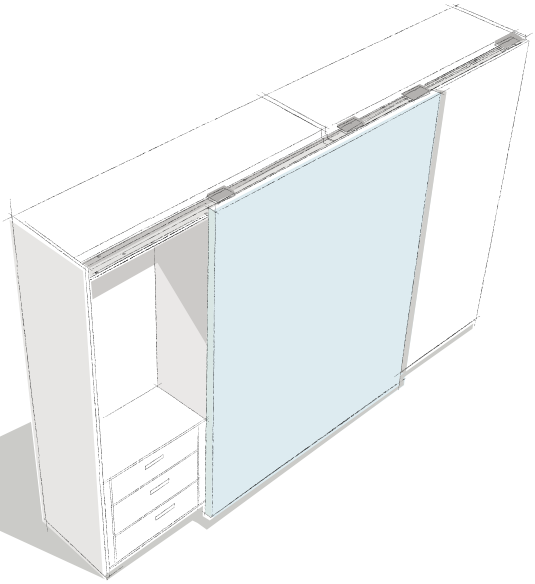

Раздвижные двери отвечают главному требованию покупателей мебели на сегодняшний день: они легко открываются и закрываются.

Преимущество эргономичного линейного открывания дверей удачно дополняется таким важным показателем, как минимальное усилие для открывания. Система демпфирования Silent System обеспечивает плавное, бесшумное закрывание.

Системы для раздвижных дверей от Hettich ценятся мебельщиками за надежное качество, непревзойденно плавное движение и длительный срок эксплуатации.

Одна система для различных видов шкафов: **SlideLine M**

**Дизайн в движении**

Благодаря лаконичному дизайну и универсальной конструкции система раздвижных дверей SlideLine M идеально подходит для офисной и домашней мебели, стеллажей, подвесных шкафов на кухне и в ванной комнате. Система может устанавливаться на шкафы любой конструкции с раздвижными дверями весом до 30 кг. В ассортименте представлены профили для панелей различной толщины. Профили системы являются универсальными: один и тот же профиль может быть ходовым для верхней створки и одновременно направляющим для нижней, при этом двери с легкостью передвигаются относительно друг друга. Опциональный демпфер Silent System встроен в ходовой элемент, обеспечивая плавное закрывание и открывание, а также защиту о соударения створок.

## Техника вкратце

- Однодорожечная система фурнитуры для раздвижных дверей с нижним ходовым элементом
- Для деревянных, стеклянных дверей и дверей с алюминиевой рамой
- Макс. вес двери 30 кг
- Высота двери 300 – 2000 мм, ширина двери 300 – 1800 мм
- Толщина полки / панели 15, 16, 18, 19, 22, 25, 38 мм
- Регулировка по высоте +/- 2 мм
- Демпфер Silent System на закрывание, открывание и защиту от соударения створок
- Быстрый монтаж дверных панелей без инструмента
- Соответствует стандарту DIN EN 15706

# Простор для новых идей: **SlideLine M**

**Яркое воплощение ваших идей**

SlideLine M превращает обычный шкаф с полками в функциональный дизайнерский объект с динамичным обликом: перемещаясь, фасады открывают одни секции шкафа и закрывают другие, каждый раз создавая новый образ интерьера. SlideLine M - это новое слово в динамичном дизайне мебели. Решение, способное удивлять. Воплощение ваших смелых творческих идей. Откройте неограниченные возможности с фурнитурой SlideLine M.

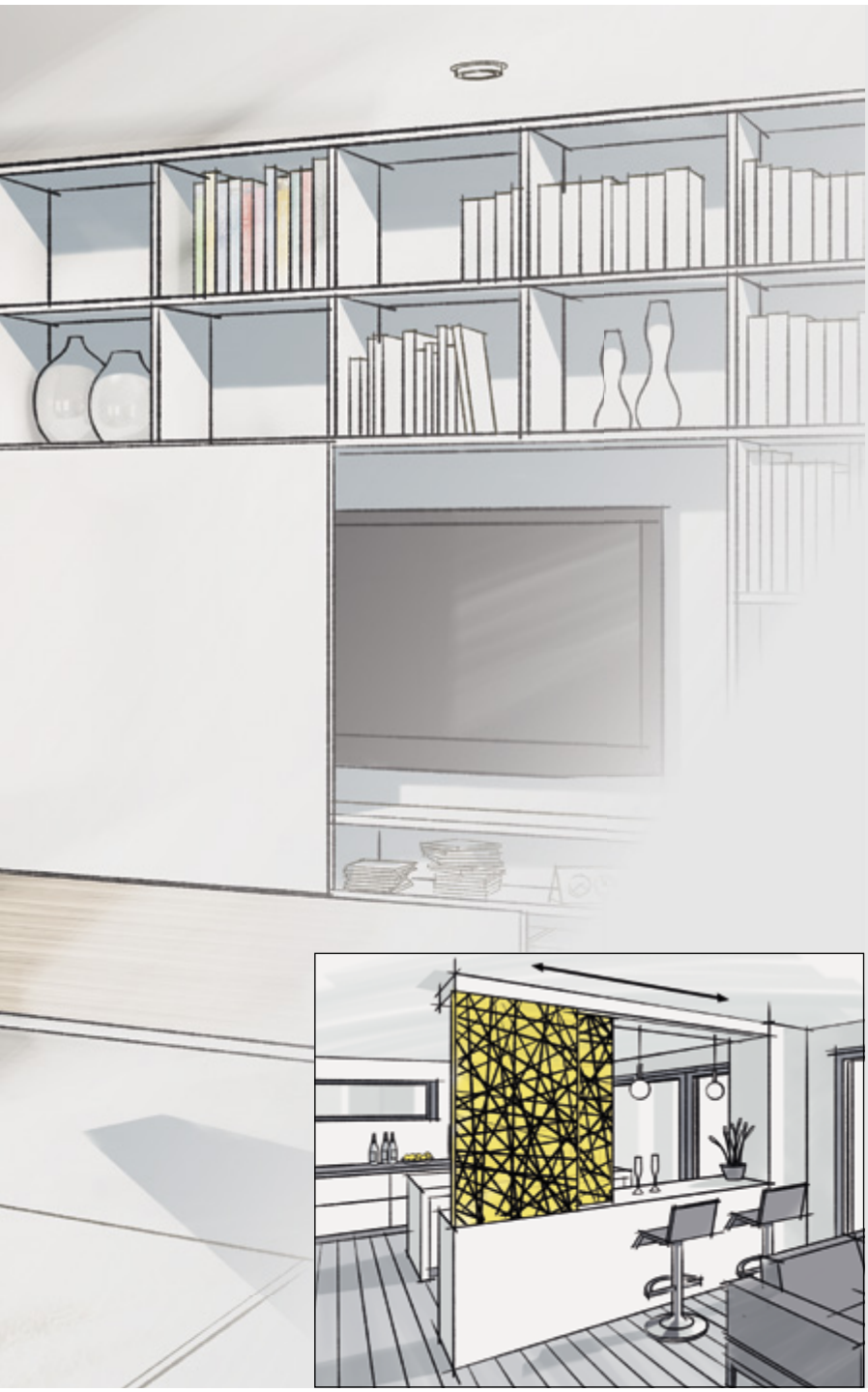

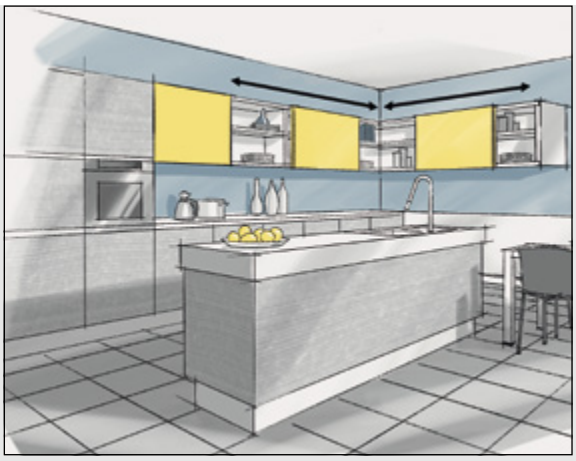

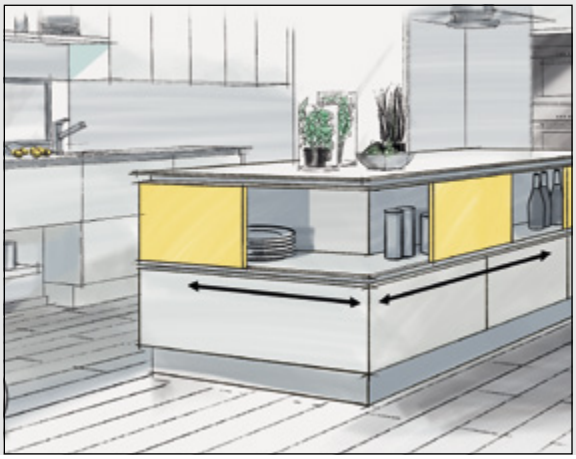

**Креативный дизайн дверей из различных материалов**

SlideLine дарит широкие возможности дизайна: вы можете выбрать деревянные, стеклянные двери или двери с алюминиевой рамой весом до 30 кг.

**Простой монтаж двери на готовый корпус**

Ходовой профиль системы SlideLine M легко и быстро устанавливается на полку и крепится саморезами. С монтажом всей системы легко справится один человек. Вся работа проводится перед фасадом, что особенно удобно при создании встроенных шкафов от пола до потолка, от стены до стены.

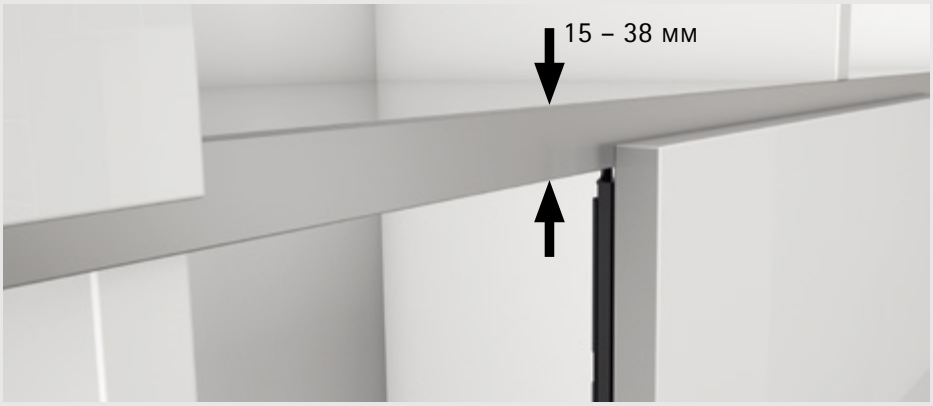


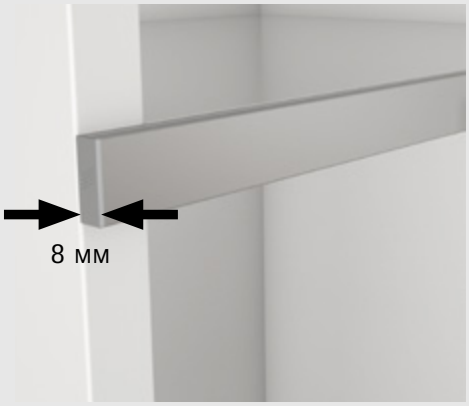


**Элегантный дизайн**

Элементы системы SlideLine M расположены за фасадом, нисколько не нарушая дизайна шкафа. Благодаря небольшому выступу профиля, всего 8 мм, возможна максимально компактная навеска дверей. Две двери могут легко разойтись, двигаясь по одному профилю.

Полки разной толщины? Теперь это не проблема: разработаны различные комплекты профилей высотой 15 – 38 мм для любой монтажной ситуации. Декоративный профиль черного или серебристого цвета завершит элегантный дизайн

**Первоклассное демпфирование: Silent System**

Идеально мягкое закрывание подчеркивает высокое качество мебели. Демпфер Silent System, скрытый в ходовом элементе SlideLine M, эффективно смягчает движение двери, обеспечивая плавное и бесшумное закрывание.
Двери, передвигаемые по одному профилю, могут быть оснащены демпфером Silent System, который обеспечивает защиту от столкновений фасадов друг с другом.

**Идеально ровные зазоры, превосходный дизайн**

Благодаря встроенной регулировке по высоте (+/- 2 мм) двери можно легко и быстро отрегулировать до идеального положения.

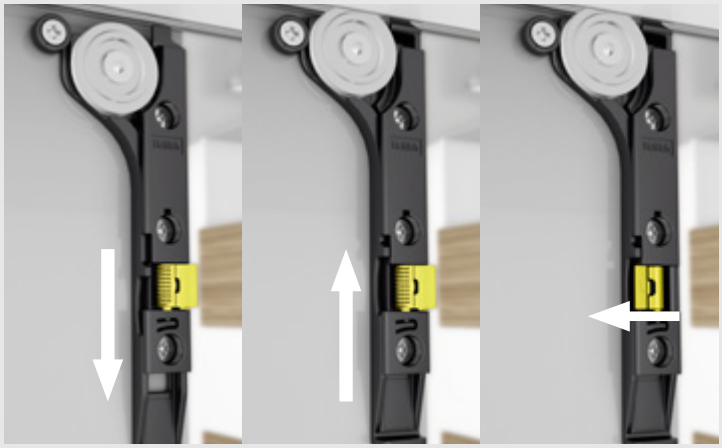

**Быстрая установка двери без инструментов**

SlideLine M экономит ваши силы и время: монтаж системы максимально упрощен. Дверь просто устанавливается на ходовые ролики в нижний профиль, затем отводится пружинный механизм, фиксирующий защелки на верхнем направляющем элементе, и дверь легко навешивается на верхний профиль без помощи инструмента. Ходовые и направляющие элементы просто прикручиваются к двери без дополнительных работ с фасадом.

## Комплект для деревянных дверей с Silent System (демпфер на закрывание, открывание и защита от столкновений)

Состав комплекта:
- 2 ходовых элемента с Silent System
- 2 направляющих элемента
- 2 концевых упора
- 2 муфты
- Фиксирующие винты для деревянных дверей
- 1 элемент Silent System для защиты от столкновений

| Материал двери | Кол-во на 1 дверь | Мин. ширина двери, мм | **Артикул** | Кол-во |
|---|---|---|---|---|
| Деревянная дверь, дверь с алюминиевой рамой 55 мм | 1 комплект | 450 | **9 156 338** | 1 комплект |

*Комплекты фурнитуры могут устанавливаться на деревянные двери и двери с алюминиевой рамой 55 мм без использования дополнительных элементов. Обратите внимание, что для установки ходовых и направляющих элементов на двери с алюминиевой рамой 55 мм потребуются подходящие саморезы.

## Комплект для деревянных дверей без Silent System

Состав комплекта:
- 2 ходовых элемента без Silent System
- 2 направляющих элемента
- 2 концевых упора
- 4 муфты
- Фиксирующие винты для деревянных дверей

| Материал двери | Кол-во на 1 дверь | Мин. ширина двери, мм | **Артикул** | Кол-во |
|---|---|---|---|---|
| Деревянная дверь, дверь с алюминиевой рамой 55 мм | 1 комплект | 300 | **9 156 339** | 1 комплект |

## Дополнительный комплект для дверей с алюминиевой рамой 19 мм с демпфером Silent System

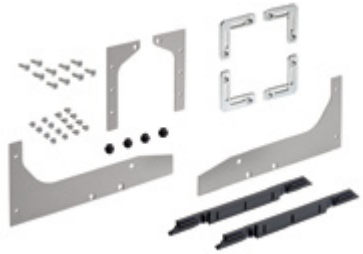

Состав комплекта:
- 2 монтажных адаптера для направляющих элементов
- 2 монтажных адаптера для ходовых элементов с Silent System
- 4 L-образных угловых планки
- 2 стопора под прикручивание
- 4 муфты
- Фиксирующие винты

- Комплект для дверей с Silent System необходимо заказывать отдельно
- На странице 18 вы найдете техническую информацию об алюминиевых профилях

| Материал двери | Цвет рамы | Кол-во на 1 дверь | Мин. ширина двери, мм | **Артикул** | Кол-во |
|---|---|---|---|---|---|
| Дверь с алюминиевой рамой 19 мм | Серебристый | 1 комплект | 450 | **9 184 626** | 1 комплект |
| | Черный | 1 комплект | 450 | **9 184 703** | 1 комплект |

## Дополнительный комплект для дверей с алюминиевой рамой 19 мм без демпфера Silent System

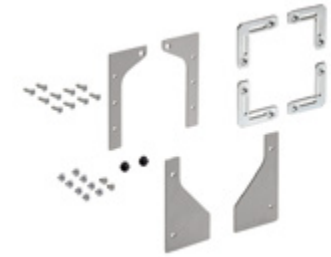

Состав комплекта:
- 2 монтажных адаптера для направляющих элементов
- 2 монтажных адаптера для ходовых элементов без Silent System
- 4 L-образных угловых планки
- 2 муфты
- Фиксирующие винты

- Комплект для дверей без Silent System необходимо заказывать отдельно
- На странице 18 вы найдете техническую информацию об алюминиевых профилях

| Материал двери | Цвет рамы | Кол-во на 1 дверь | Мин. ширина двери, мм | **Артикул** | Кол-во |
|---|---|---|---|---|---|
| Дверь с алюминиевой рамой 19 мм | Серебристый | 1 комплект | 300 | **9 184 629** | 1 комплект |
| | Черный | 1 комплект | 300 | **9 184 706** | 1 комплект |

## Дополнительный комплект под приклеивание для стеклянных дверей с демпфером Silent System

- Использовать 2-компонентный клей
- Клей в комплект не входит
- Материал: цинк, соответствует стандарту DIN EN 12844-ZP5

Состав комплекта:
- 2 монтажных адаптера под приклеивание для направляющих элементов
- 2 монтажных адаптера под приклеивание для ходовых элементов с Silent System
- 6 дополнительных планок
- 1 монтажное приспособление
- Фиксирующие винты
- Комплект для дверей с Silent System необходимо заказывать отдельно

| Материал двери | Кол-во на 1 дверь | Мин. ширина двери, мм | **Артикул** | Кол-во |
|---|---|---|---|---|
| стеклянная дверь | 1 комплект | 450 | **9 184 566** | 1 комплект |

**Требования к монтажу:**

Наклеивание адаптеров должно производиться на производстве квалифицированным специалистом, который подберет оптимальный состав клея и метод наклеивания, учитывая особенности стеклянной двери. Производитель должен убедиться, что клеевое соединение выдерживает предельно допустимые нагрузки для фурнитуры SlideLine M (см. стр. 15). Hettich не несет ответственности за неправильное наклеивание адаптеров.

## Дополнительный комплект под прикручивание для стеклянных дверей с демпфером Silent System

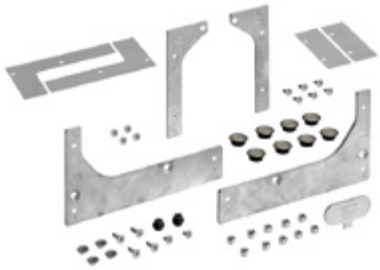

Состав комплекта:
- 2 монтажных адаптера под прикручивание для направляющих элементов
- 2 монтажных адаптера под прикручивание для ходовых элементов с Silent System
- 8 дисков для ходовых и направляющих элементов, включая шайбы, муфты и заглушки
- 2 муфты для направляющих элементов
- 4 защитных пленки
- 1 монтажное приспособление
- Фиксирующие винты
- Комплект для дверей с Silent System необходимо заказывать отдельно

| Материал двери | Кол-во на 1 дверь | Мин. ширина двери, мм | **Артикул** | Кол-во |
|---|---|---|---|---|
| стеклянная дверь, 6 мм | 1 комплект | 450 | **9 184 595** | 1 комплект |

## Дополнительный комплект под прикручивание для стеклянных дверей без демпфера Silent System

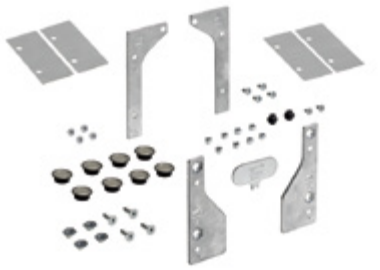

Состав комплекта:
- 2 монтажных адаптера под прикручивание для направляющих элементов
- 2 монтажных адаптера под прикручивание для ходовых элементов без Silent System
- 8 дисков для ходовых и направляющих элементов, включая шайбы, муфты и заглушки
- 2 муфты для направляющих элементов
- 4 защитных пленки
- 1 монтажное приспособление
- Фиксирующие винты
- Комплект для дверей без Silent System необходимо заказывать отдельно

| Материал двери | Кол-во на 1 дверь | Мин. ширина двери, мм | **Артикул** | Кол-во |
|---|---|---|---|---|
| стеклянная дверь, 6 мм | 1 комплект | 300 | **9 184 596** | 1 комплект |

## Комплект профилей: 2 профиля

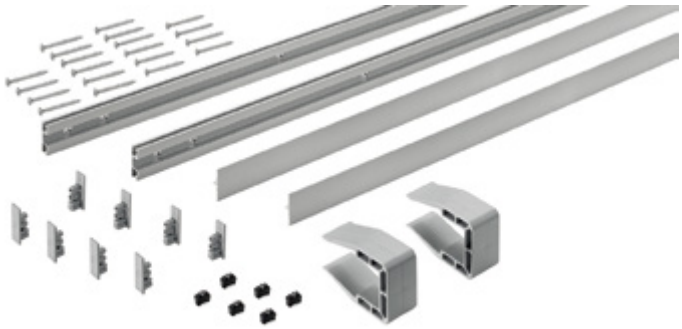

- Возможна нарезка профиля под размер
- В комплекте профиля в два раза больше торцевых заглушек, чем требуется
- При достаточной длине профиля возможна его нарезка на две части и использование в качестве верхнего и нижнего профилей.

**Состав комплекта:**
- 2 ходовых профиля, алюминий анодированный, перфорированный
- 2 декоративных алюминиевых профиля под защелку (толщина полки 25 мм) или пластиковых профиля под приклеивание (толщина полки 15, 16, 18, 19, 22, 38 мм)
- 4 торцевых заглушки
- 4 запасных торцевых заглушки
- 2 концевых упора
- 4 запасных концевых упора
- 2 монтажных фиксатора
- Фиксирующие винты

**Все комплекты профилей доступны в следующих комплектациях:**

| Высота профиля, мм | Толщина полки / панели, мм | Декоративный рофиль | Цвет | Длина, мм | **Артикул** | Кол-во |
|---|---|---|---|---|---|---|
| 16 | 15, 16 | под приклеивание | серебристый | 4000 | **9 157 986** | 1 комплект |
| 16 | 15, 16 | под приклеивание | черный | 4000 | **9 157 999** | 1 комплект |
| 18 | 18, 19 | под приклеивание | серебристый | 4000 | **9 157 984** | 1 комплект |
| 18 | 18, 19 | под приклеивание | черный | 4000 | **9 158 001** | 1 комплект |
| 22 | 22 | под приклеивание | серебристый | 4000 | **9 157 979** | 1 комплект |
| 22 | 22 | под приклеивание | черный | 4000 | **9 157 980** | 1 комплект |
| 25 | 25 | под защелку | серебристый | 4000 | **9 158 234** | 1 комплект |
| 25 | 25 | под защелку | черный | 4000 | **9 158 233** | 1 комплект |
| 38 | 38 | под приклеивание | серебристый | 4000 | **9 158 410** | 1 комплект |
| 38 | 38 | под приклеивание | черный | 4000 | **9 158 386** | 1 комплект |

## Комплект профилей: 1 профиль

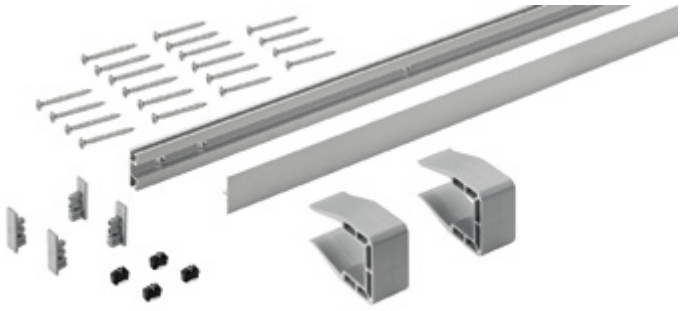

- Комплект из одного профиля для мебели с раздвижными дверями, двигающимися вдоль друг друга.
- Возможна нарезка профиля под размер
- В комплекте профиля в два раза больше торцевых заглушек, чем требуется
- При достаточной длине профиля возможна его нарезка на две части и использование в качестве верхнего и нижнего профилей.

**Состав комплекта:**
- 1 ходовой профиль, алюминий анодированный, перфорированный
- 1 декоративный алюминиевый профиль под защелку (толщина полки 25 мм) или пластиковый профиль под приклеивание (толщина полки 15, 16, 18, 19, 22, 38 мм)
- 2 торцевые заглушки
- 2 запасные торцевые заглушки
- 2 концевых упора
- 2 запасных концевых упора
- 2 монтажных фиксатора
- Фиксирующие винты

**Все комплекты профилей доступны в следующих комплектациях:**

| Высота профиля, мм | Толщина полки / панели, мм | Декоративный профиль | Цвет | Длина, мм | **Артикул** | Кол-во |
|---|---|---|---|---|---|---|
| 16 | 15, 16 | под приклеивание | серебристый | 4000 | **9 160 337** | 1 комплект |
| 16 | 15, 16 | под приклеивание | черный | 4000 | **9 160 334** | 1 комплект |
| 18 | 18, 19 | под приклеивание | серебристый | 4000 | **9 160 212** | 1 комплект |
| 18 | 18, 19 | под приклеивание | черный | 4000 | **9 160 200** | 1 комплект |
| 22 | 22 | под приклеивание | серебристый | 4000 | **9 160 392** | 1 комплект |
| 22 | 22 | под приклеивание | черный | 4000 | **9 160 394** | 1 комплект |
| 25 | 25 | под защелку | серебристый | 4000 | **9 160 396** | 1 комплект |
| 25 | 25 | под защелку | черный | 4000 | **9 160 398** | 1 комплект |
| 38 | 38 | под приклеивание | серебристый | 4000 | **9 160 400** | 1 комплект |
| 38 | 38 | под приклеивание | черный | 4000 | **9 160 402** | 1 комплект |

## Декоративный профиль

- Запасной декоративный профиль для замены аналогичного профиля из комплекта
- Самоклеящийся
- Легко нарезать под размер

| Высота профиля, мм | Цвет | Длина, мм | **Артикул** | Кол-во |
|---|---|---|---|---|
| 16 | серебристый | 4000 | **9 160 994** | 1 шт. |
| 16 | черный | 4000 | **9 160 996** | 1 шт. |
| 18 | серебристый | 4000 | **9 160 997** | 1 шт. |
| 18 | черный | 4000 | **9 160 998** | 1 шт. |
| 22 | серебристый | 4000 | **9 160 999** | 1 шт. |
| 22 | черный | 4000 | **9 161 000** | 1 шт. |
| 38 | серебристый | 4000 | **9 161 011** | 1 шт. |
| 38 | черный | 4000 | **9 161 012** | 1 шт. |

## Дистанционный профиль

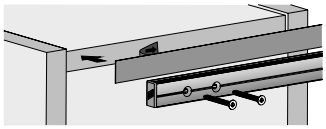

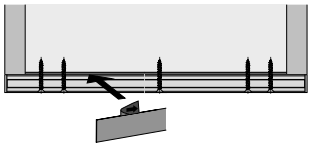

- Для заглубленных полок
- Защищает ходовой профиль от провисания
- Просто приклеивается к полке между боковиной и центральной панелью
- Скрытие зазора между полкой и боковиной
- Поставляется в рулоне
- Легко нарезать под размер

| Высота профиля, мм | Толщина полки, мм | Толщина, мм | Цвет | Длина, мм | **Артикул** | Кол-во |
|---|---|---|---|---|---|---|
| 16 | 16 - 19 | 1 | серый | 15 | **9 200 421** | 1 шт. |
| 22 | 22 - 25 | 1 | серый | 15 | **9 200 422** | 1 шт. |
| 34 | 34 - 38 | 1 | серый | 15 | **9 200 423** | 1 шт. |

## Дистанционный упор

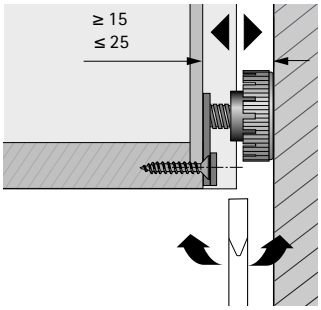


- Для компенсации глубины нижней секции задней стенки в настенных шкафах
- Компенсация глубины 15 – 25 мм
- Самоклеящаяся основа, возможно дополнительное крепление винтами
- Пластик черного цвета

| **Артикул** | Кол-во |
|---|---|
| **0 020 784** | 100 шт |

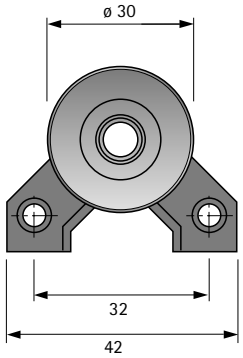


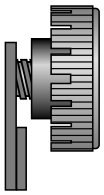

## Область применения

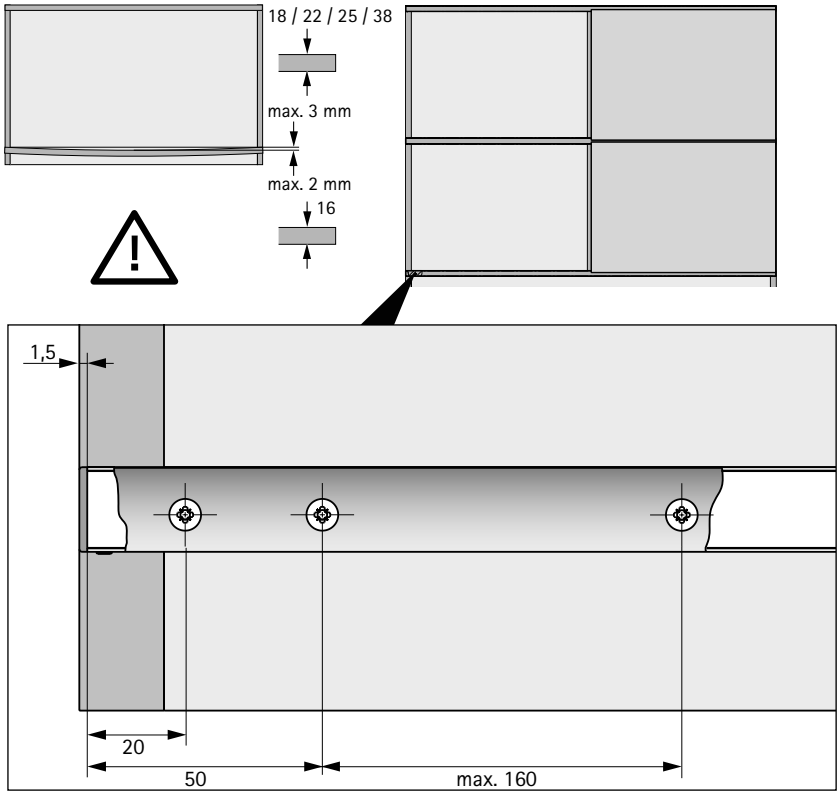


**Область применения**

Фурнитура SlideLine M предназначена для установки в мебель, эксплуатируемую в сухих помещениях, защищенных от вредного воздействия окружающей среды. Версия системы с демпфером Silent System соответствует стандарту DIN EN 15706, уровень 3. Версия системы без демпфера Silent System соответствует стандарту DIN EN 15706, уровень 1.

**Техническая спецификация**

| | | |
|---|---|---|
| Вес двери: | до 30 кг | |
| Размер двери: | Мин. | Макс. |
| Ширина: | 300 мм | 1800 мм |
| Высота: | 300 мм | 2000 мм |
| Соотношение высоты H и ширины W: | H ≤ 2 B | |
| Толщина полки / панели: | 15 mm, 16 mm, 18 mm, 19 mm, 22 mm, 25 mm, 38 мм | |
| Регулировка по высоте: | +/- 2,0 мм | |

Оптимальная функциональность фурнитуры SlideLine M достигается при условии, что высота двери не превышает ее ширину более чем в 2 раза. При соблюдении данного условия фурнитура SlideLine M полностью соответствует стандарту DIN EN 15706, уровень 1. Если максимально допустимая величина превышена, необходимо провести тестирование мебели на функциональность и безопасность, утвержденное в соответствующих стандартах качества мебели.

В соответствии со стандартом DIN EN 15706, уровень 1, система без демпфера Silent System может быть разрешена к эксплуатации после успешного прохождения теста на закрывание с нагрузкой 2 кг. Если необходимо достичь более высокую нагрузочную способность, например на основании требований смежных стандартов качества мебели, производитель мебели может добиться этого с помощью изменений дизайна (например, вкладная навеска).

**Внимание!**

Фурнитура SlideLine M может использоваться в мебельных конструкциях только при условии параллельности верхнего и нижнего профиля (обратите особое внимание на соблюдение этого условия в случае тяжело нагруженных полок / панелей, на которые крепится профиль). Допустимое отклонение между профилями составляет +/- 1,5 мм (+/- 1 мм для полок / панелей толщиной 16 мм). При превышении допустимого отклонения возникает риск безопасности (непреднамеренный демонтаж двери), что может привести к травмам. Также во избежание бокового схода двери необходимо надежно закрепить боковой упор на профиле.

## Качество, отвечающее самым высоким стандартам

Системы для раздвижных дверей от Hettich постоянно подвергаются тщательному контролю качества. При этом учитываются особенности национального и международного законодательства. На схемах, приведенных ниже, показаны примеры тестирования систем.

SlideLine M с демпфером Silent System (9 156 338)

- 40 000 циклов открывания в тесте на износостойкость
- 4 кг – вес груза в тесте на закрывание в тесте на закрывание
- 250 Н – усилие в тесте на самопроизвольный демонтаж
- 250 Н – нагрузка в тесте на горизонтальную устойчивость

SlideLine M без демпфера Silent System (9 156 339)

- 10 000 циклов открывания в тесте на износостойкость
- 2 кг – вес груза в тесте на закрывание в тесте на закрывание
- 150 Н – усилие в тесте на самопроизвольный демонтаж
- 150 Н – нагрузка в тесте на горизонтальную устойчивость

## Тест на износостойкость

Дверь подвергается определенному количеству  циклов открывания и закрывания с определенной скоростью движения двери.

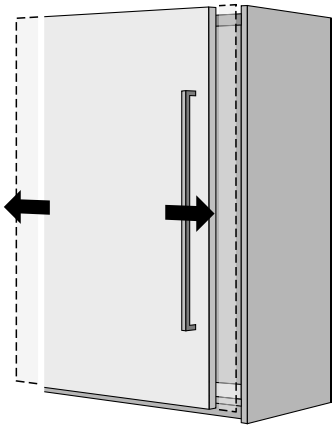

## Тест на самопроизвольный демонтаж

Дверь с определенным усилием и под определенным углом пытаются снять. При этом дверь не отрывается и не соскакивает с места.

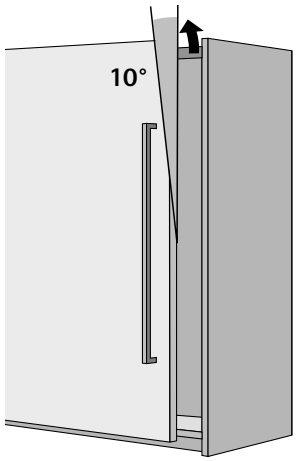


## Тест на закрывание

Дверь подвергается определенному количеству циклов закрывания с определенной нагрузкой.

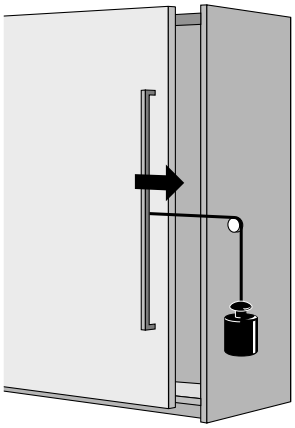

## Тест на горизонтальную устойчивость

На середину двери оказывается давление определенной силы. При этом дверь не отрывается и не соскакивает с места.

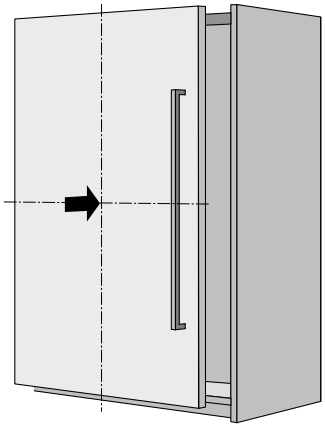

**Тестирование в соответствии с DIN EN 15706**

## Деревянная дверь / дверь с алюминиевой рамой 55 мм с демпфером Silent System

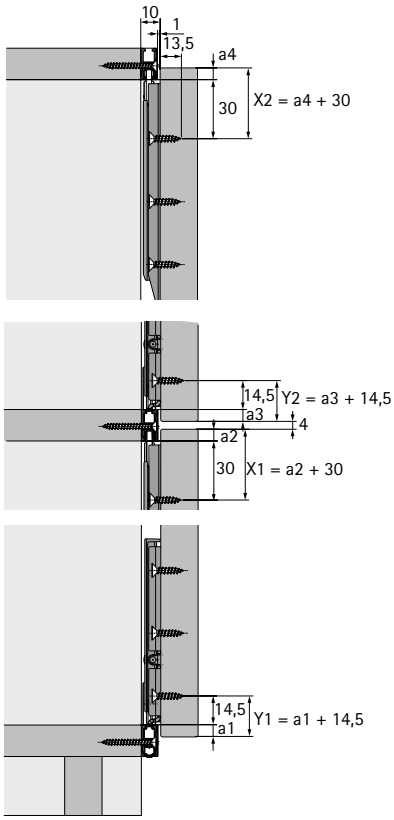


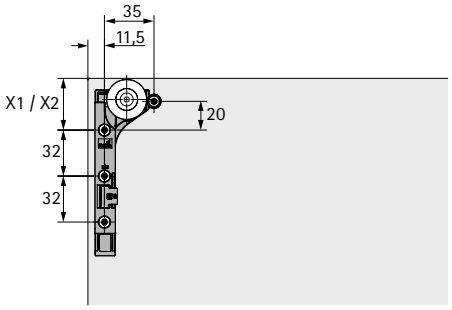


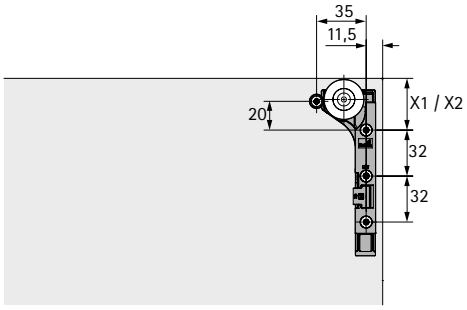


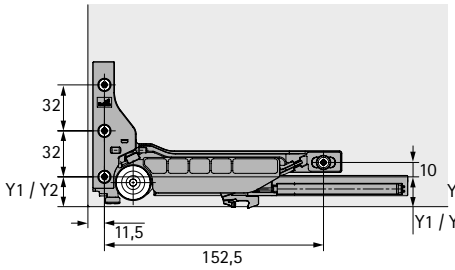


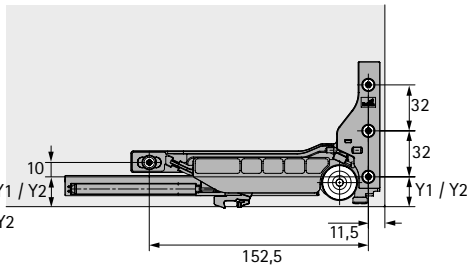


## Деревянная дверь / дверь с алюминиевой рамой 55 мм без демпфера Silent System

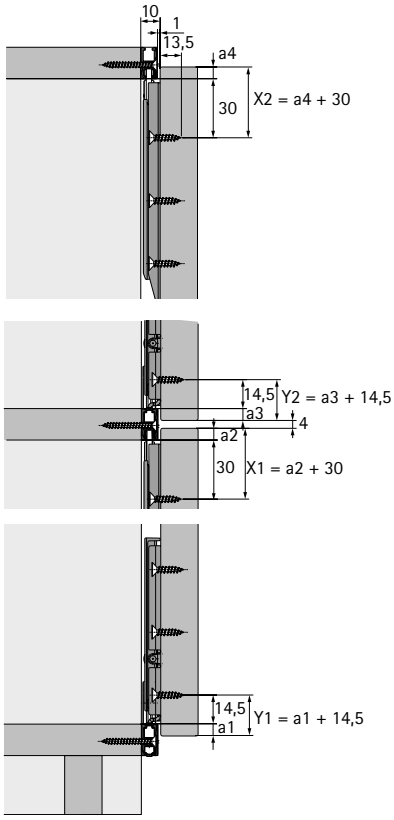


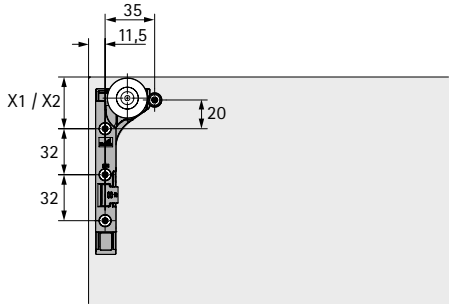


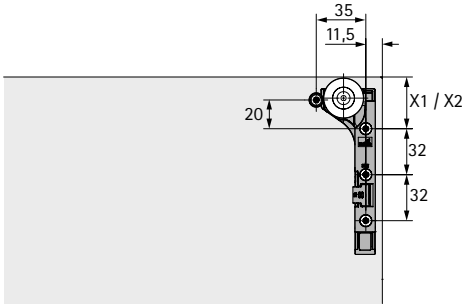


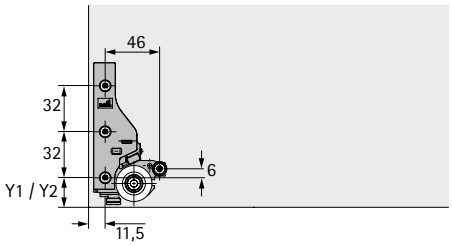


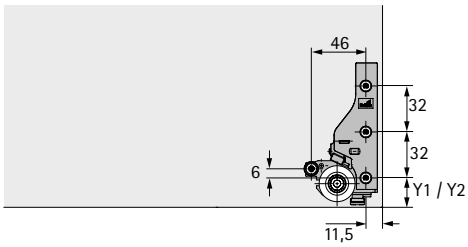

## Дверь с алюминиевой рамой 19 мм с демпфером Silent System

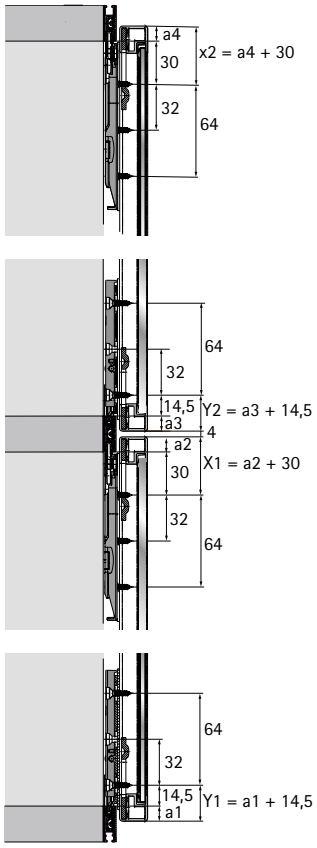


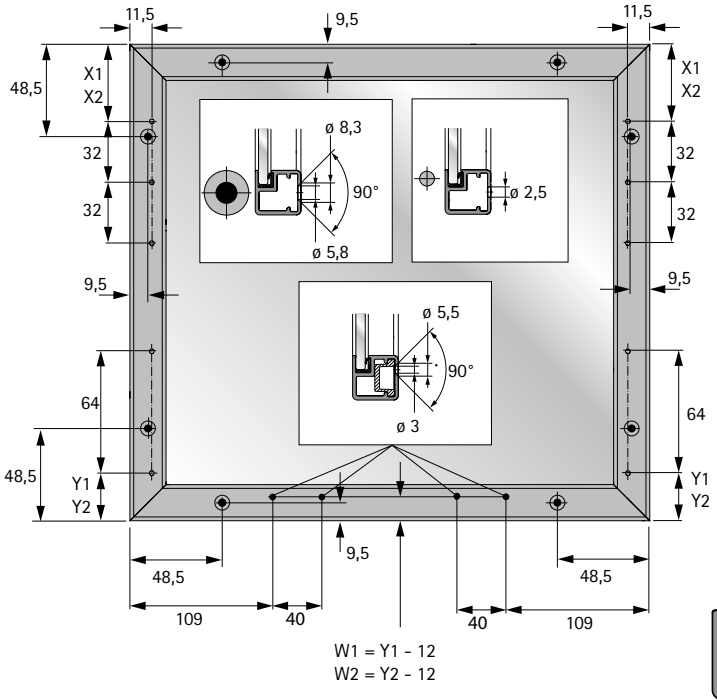


**Подходит для алюминиевого профиля:**

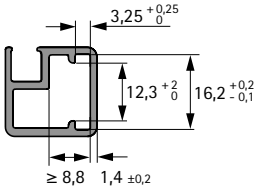


## Дверь с алюминиевой рамой 19 мм без демпфера Silent System

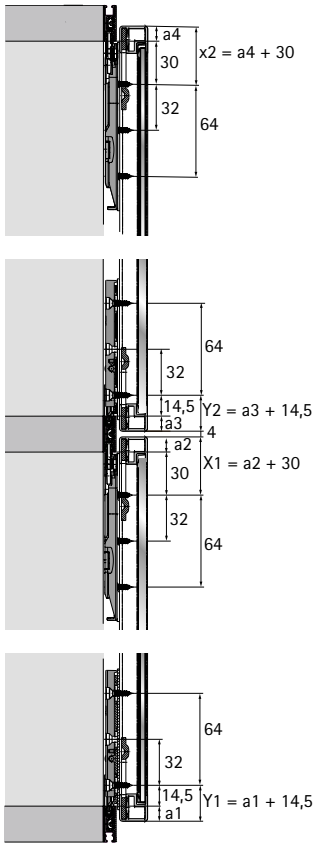


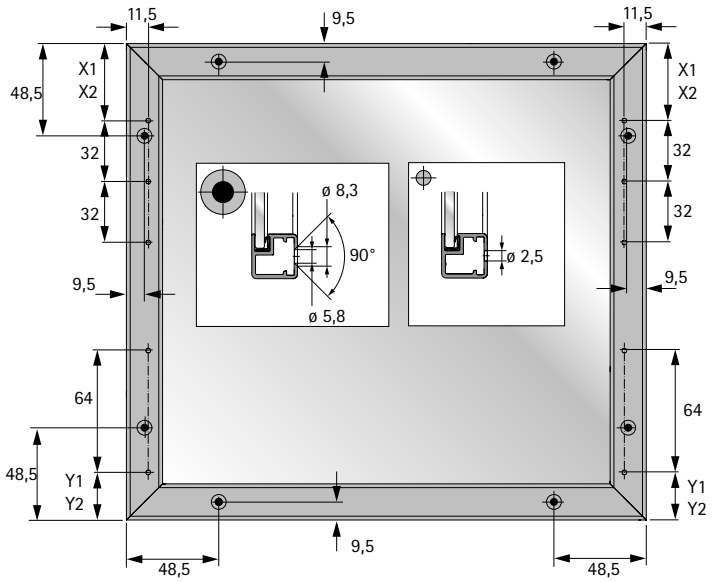


**Подходит для алюминиевого профиля:**

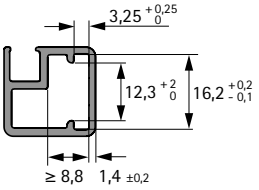

## Стеклянная дверь под приклеивание с демпфером Silent System

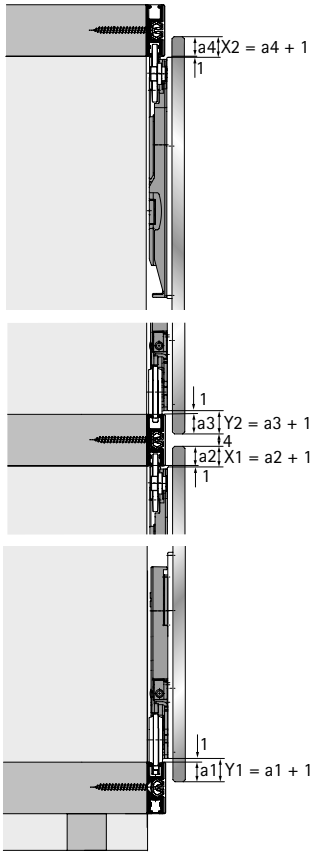


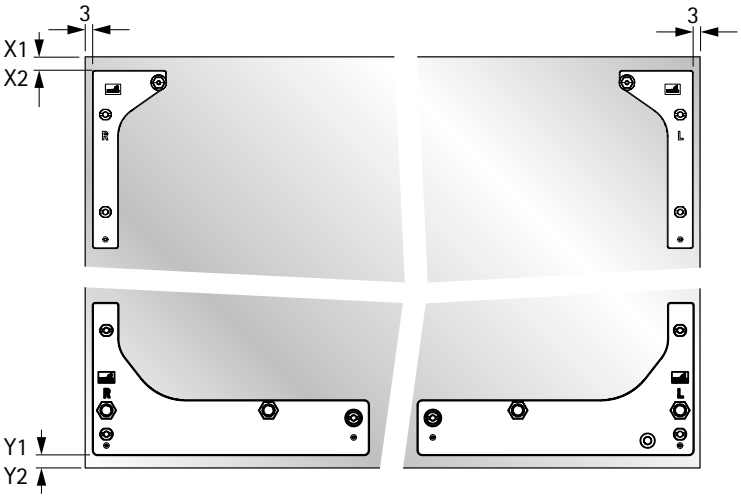

## Стеклянная дверь под прикручивание с демпфером Silent System

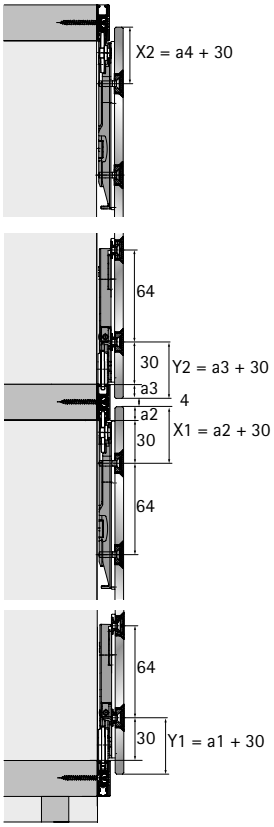


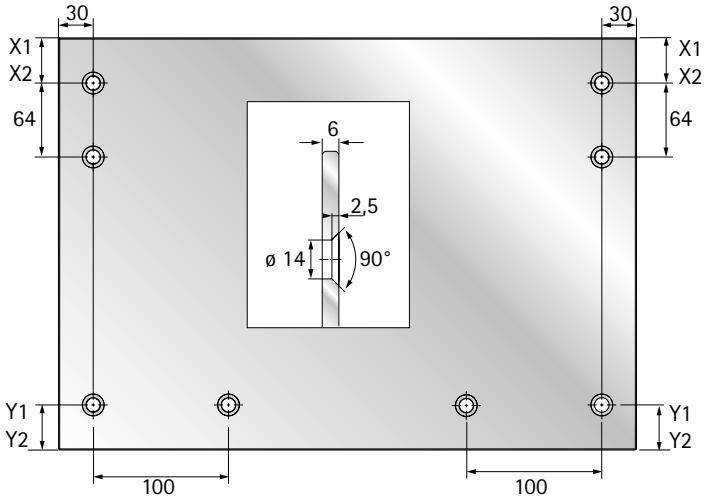


## Стеклянная дверь под прикручивание без демпфера Silent System

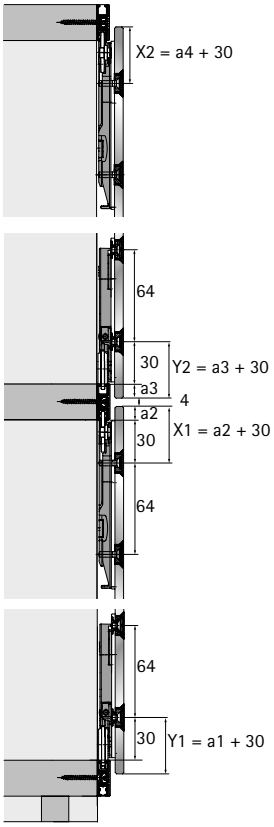


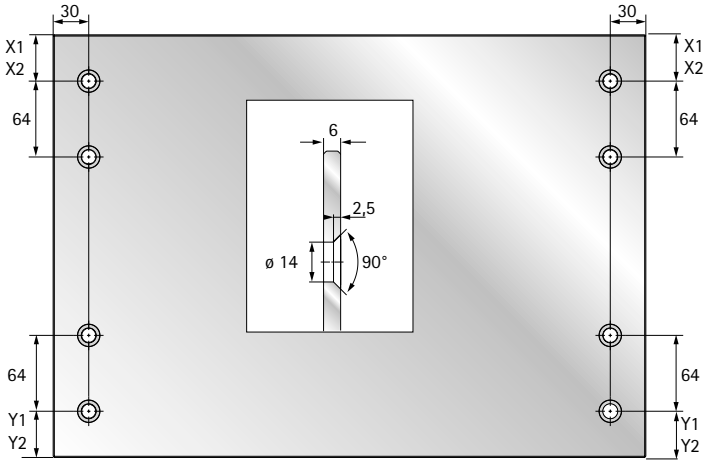

## Защита от столкновений двух и более дверей

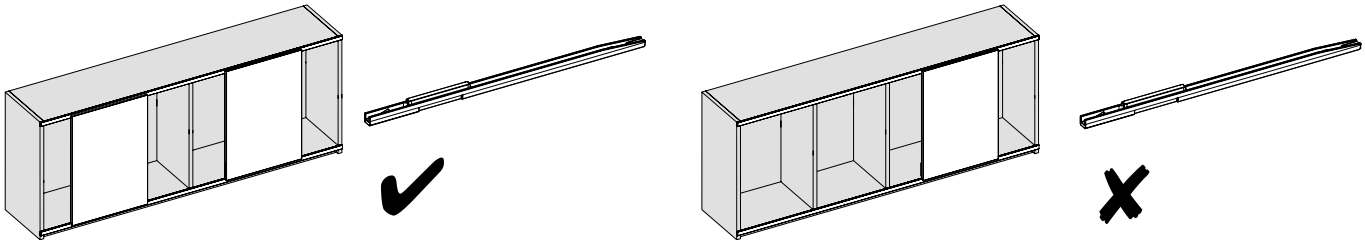

Если несколько дверей движутся в единой плоскости, скорость их движения при приближении друг к другу можно снизить с помощью специального демпфера, защищающего от столкновения створок.

## Монтажная инструкция

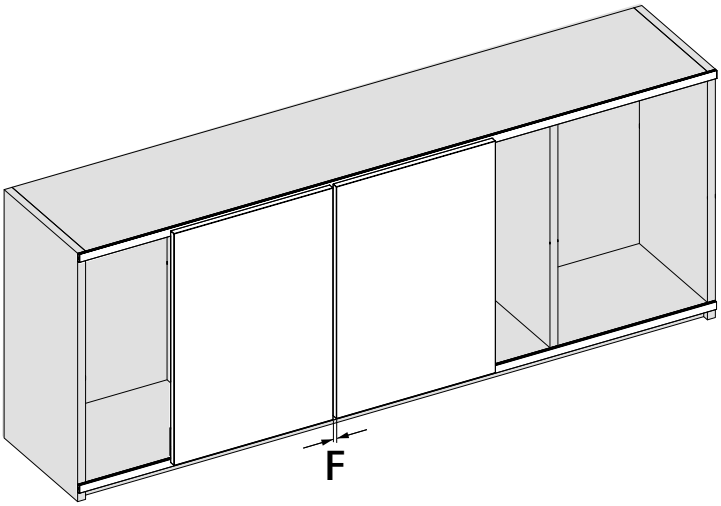


Центральный зазор F между двумя деревянными дверями зависит от расстояний B1 и B2 от края двери до точек сверления ходовых и направляющих элементов. В стандартной схеме сверления центральный зазор = 10 мм.

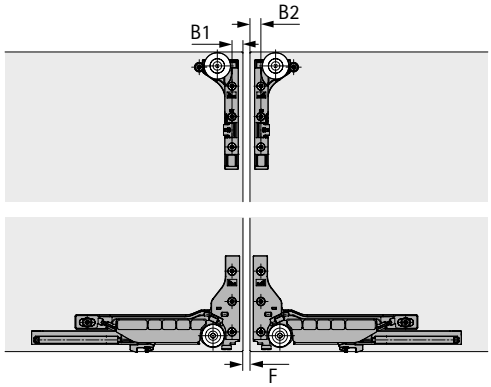


| Центральный зазор F, мм | Расстояние до отверстия B1, мм | Расстояние до отверстия B2, мм |
|---|---|---|
| 10 | 11,5 | 11,5 |
| 8 | 12,5 | 12,5 |
| 6 | 13,5 | 13,5 |
| 4 | 14,5 | 14,5 |
| 2 | 15,5 | 15,5 |

В зависимости от ширины и высоты двери, а также скорости закрывания, при центральном зазоре менее 10 мм невозможно избежать столкновения верхних частей дверей. Поэтому для стеклянных дверей и дверей с алюминиевой рамой Hettich рекомендует центральный зазор F не менее 10 мм.

## Монтаж комплектов профиля: 16, 18, 22, 38 мм

## 1. Монтаж защиты от соударения створок

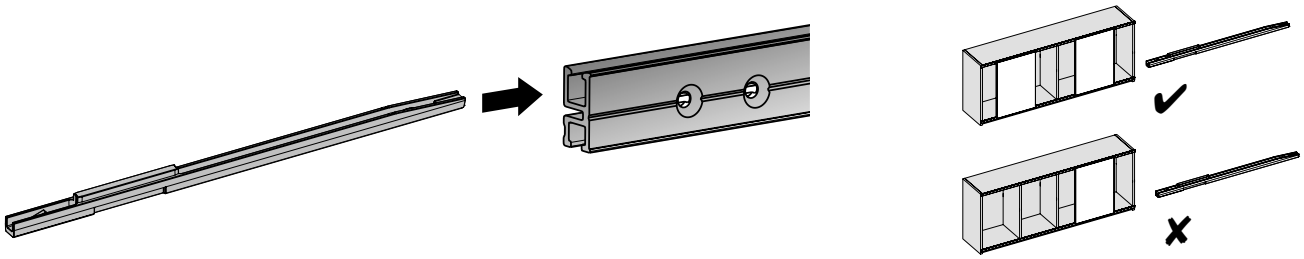

## 2. Монтаж концевых упоров

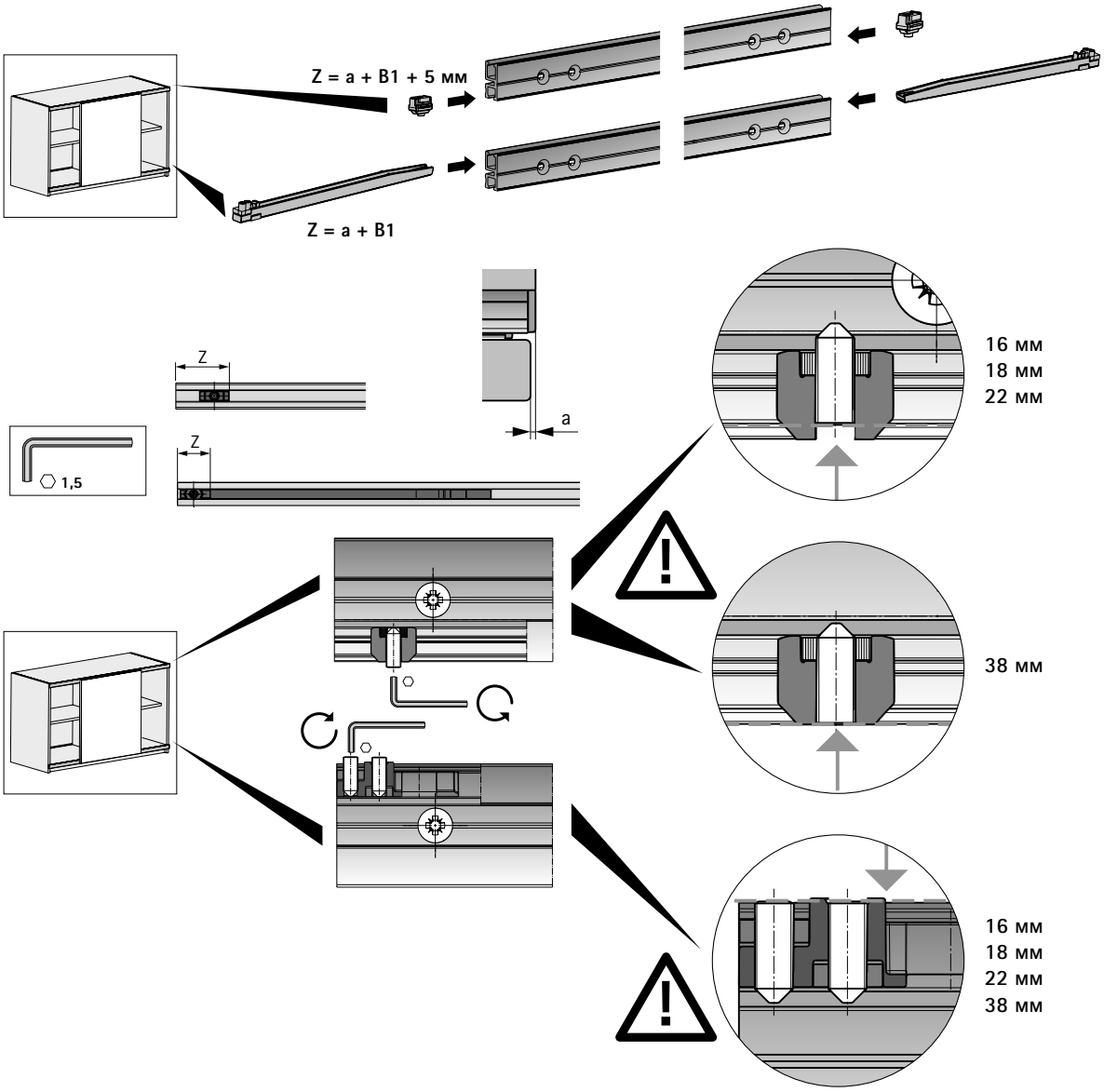

## 3. Монтаж торцевых заглушек

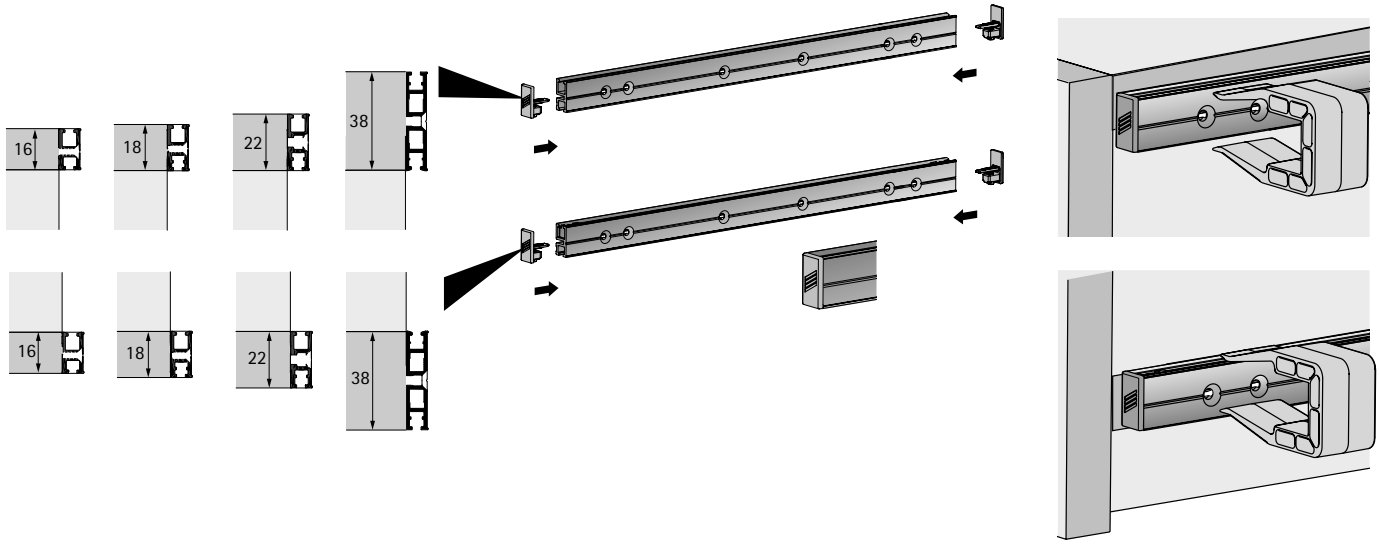


## 4. Монтаж профилей

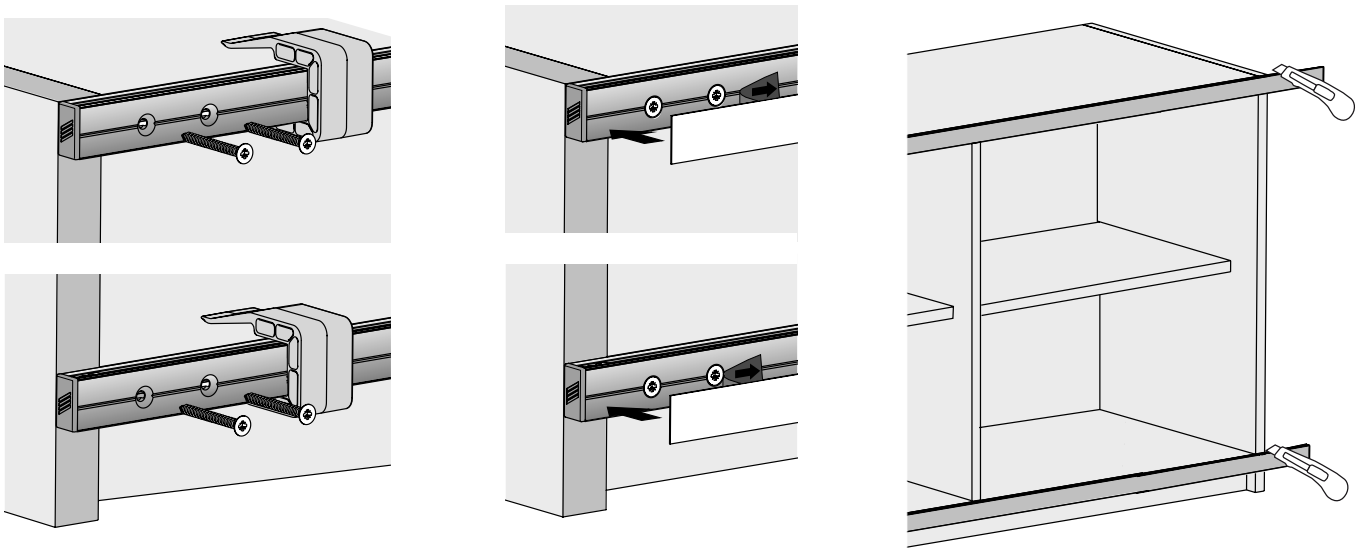

## Монтаж комплекта профиля: 25 мм

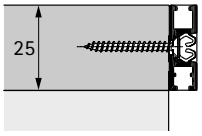


## 1. Монтаж защиты от соударения створок

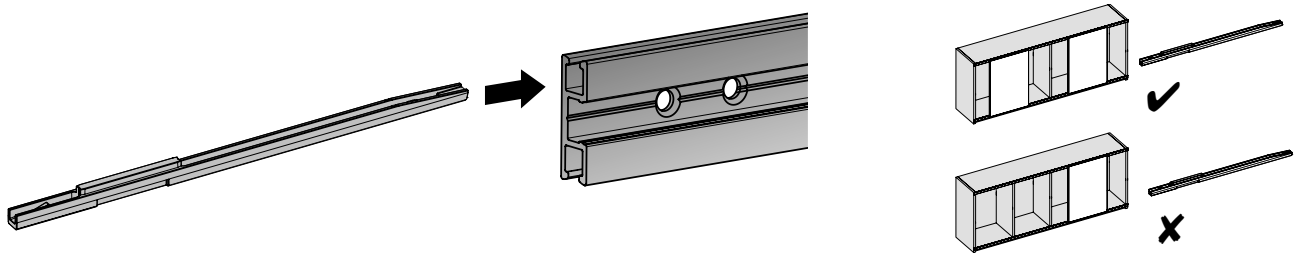

## 2. Монтаж концевых упоров

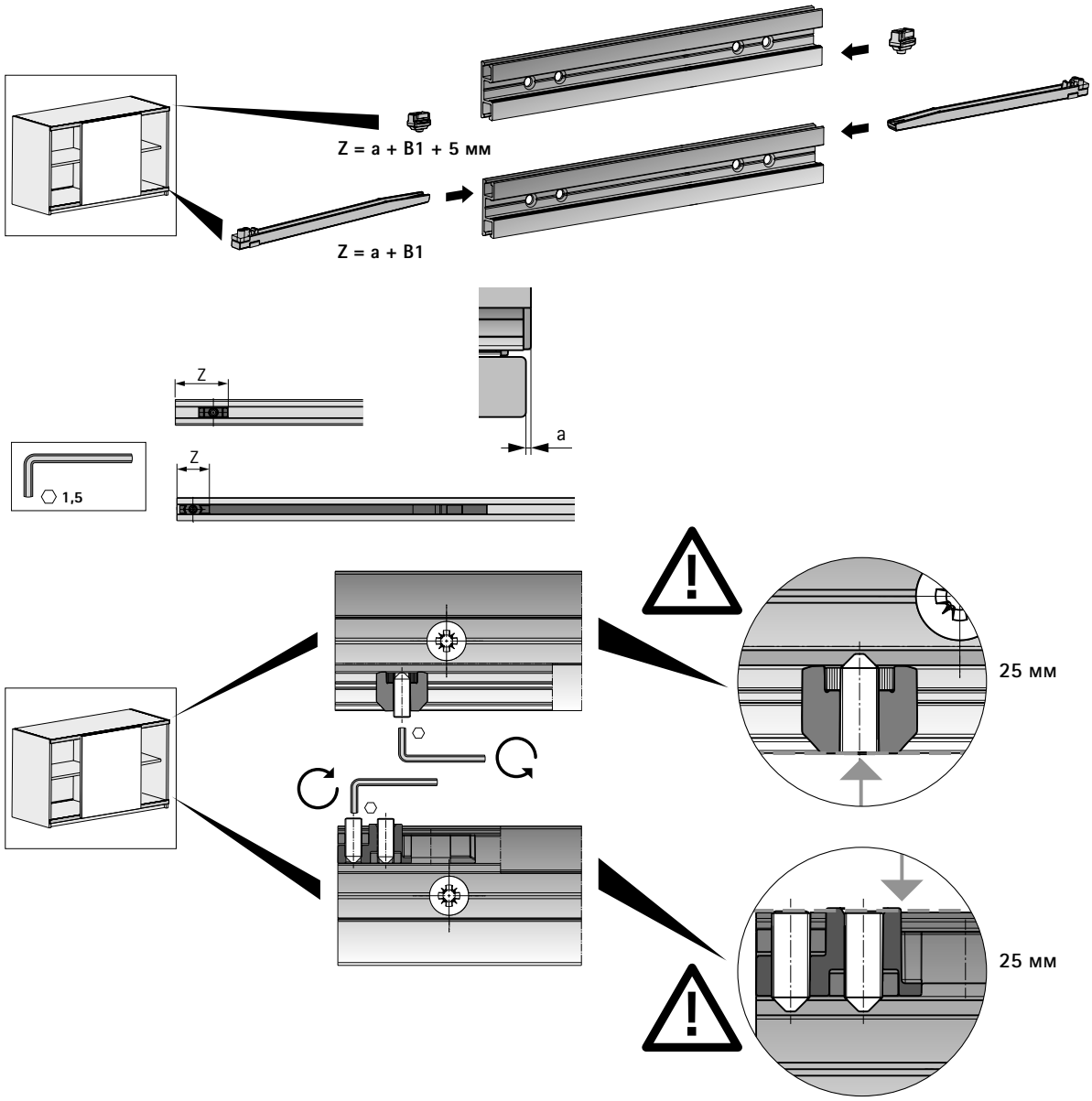

## 3. Монтаж торцевых заглушек

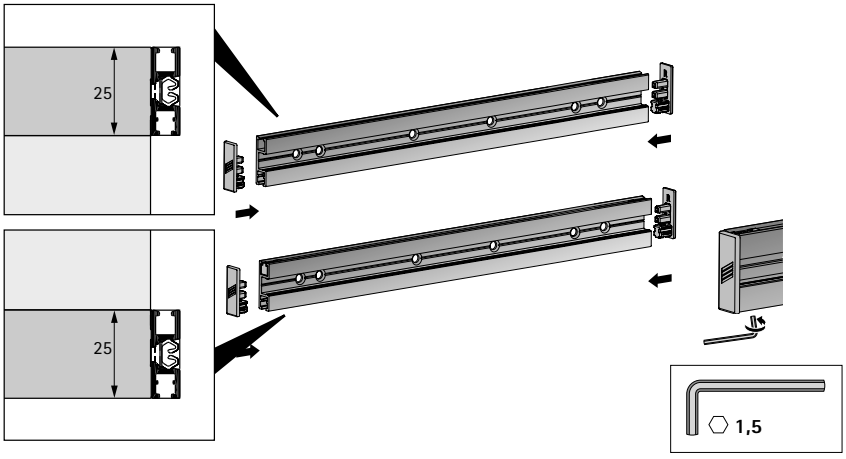


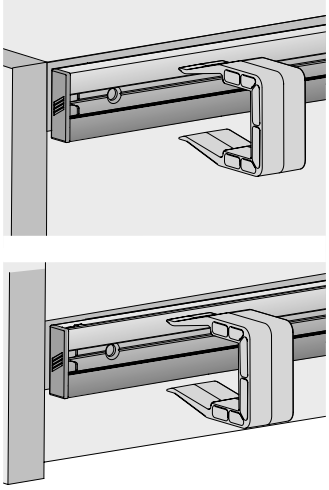

## 4. Монтаж профилей

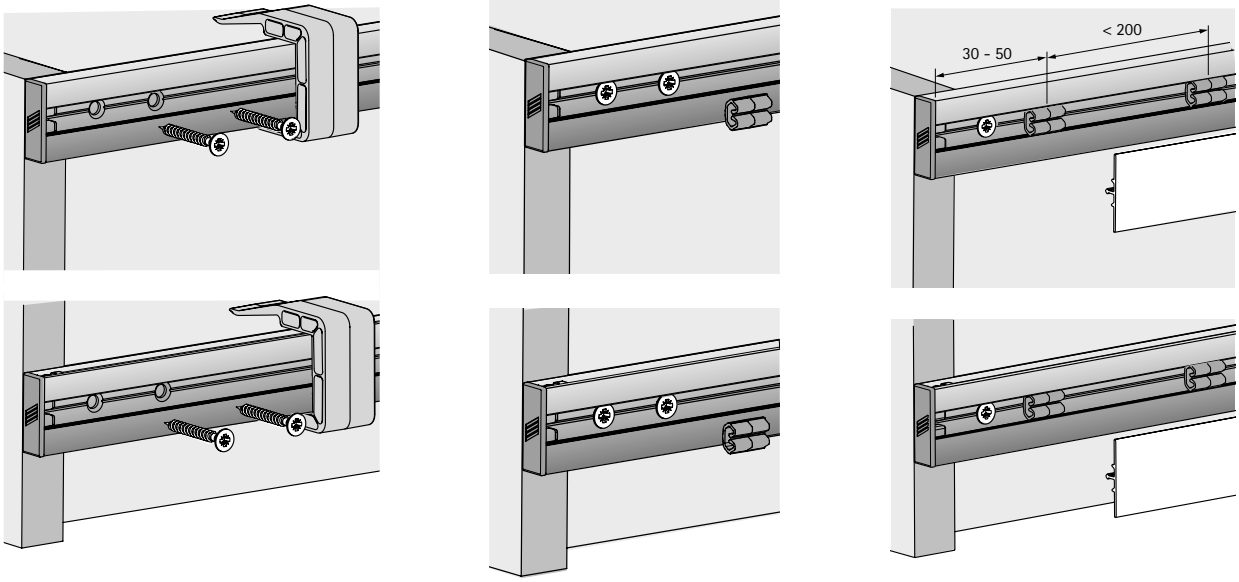

## Монтаж комплекта фурнитуры

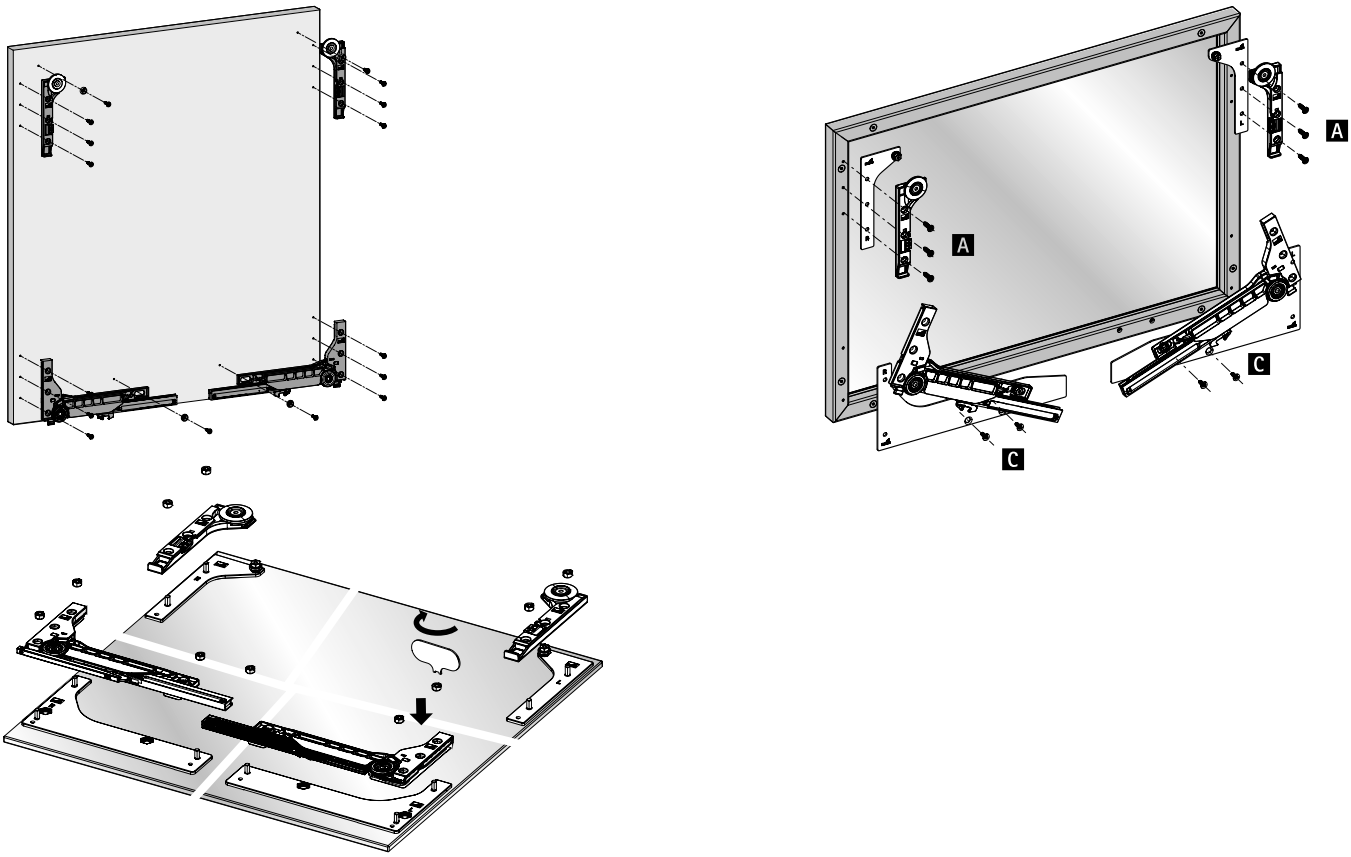


## Установка двери

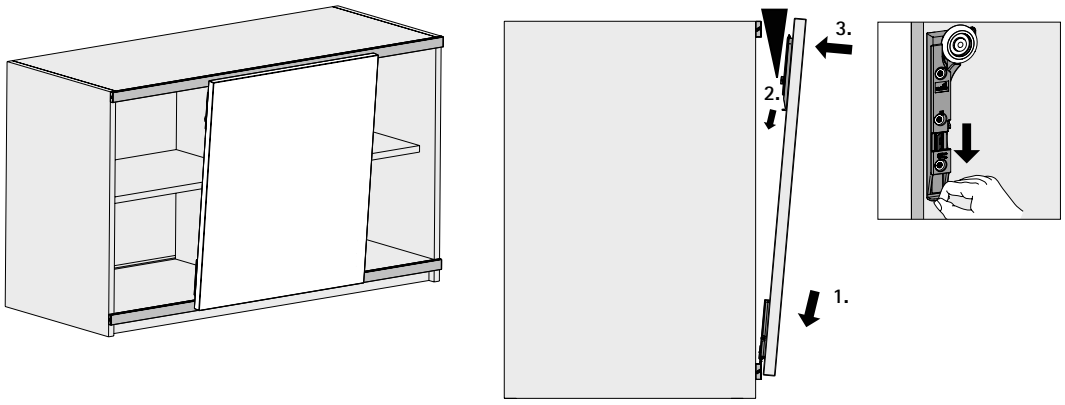


## Установка нескольких дверей с защитой от соударения

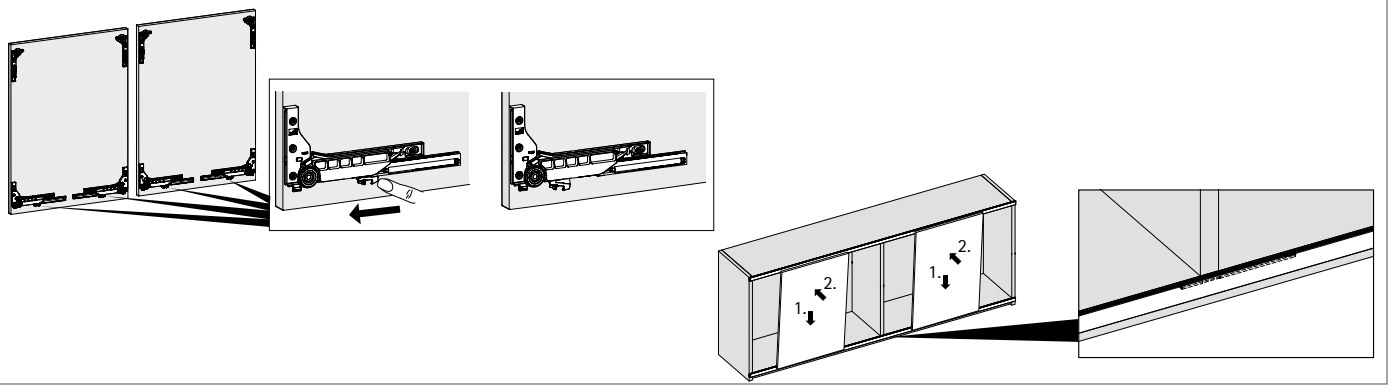

## Регулировка двери

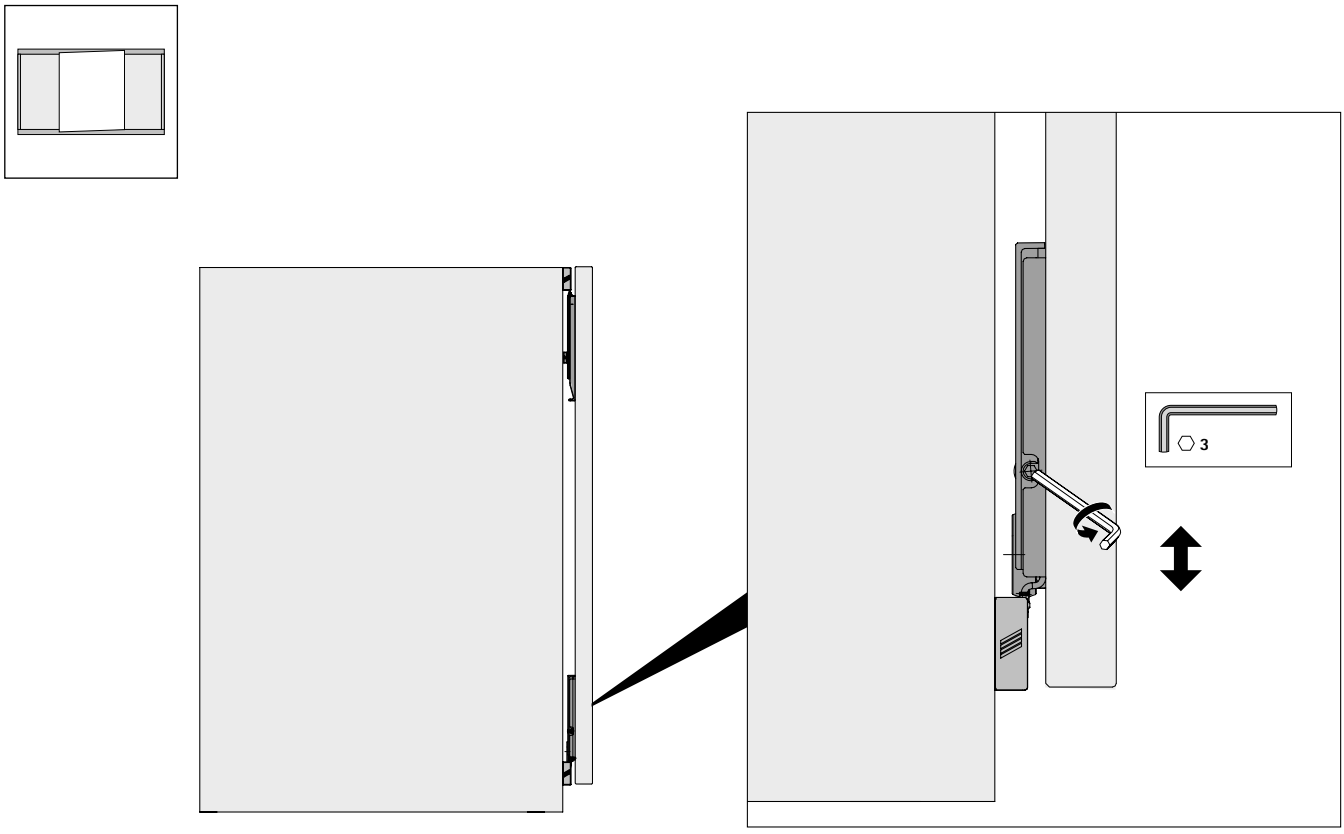


## Защита от демонтажа

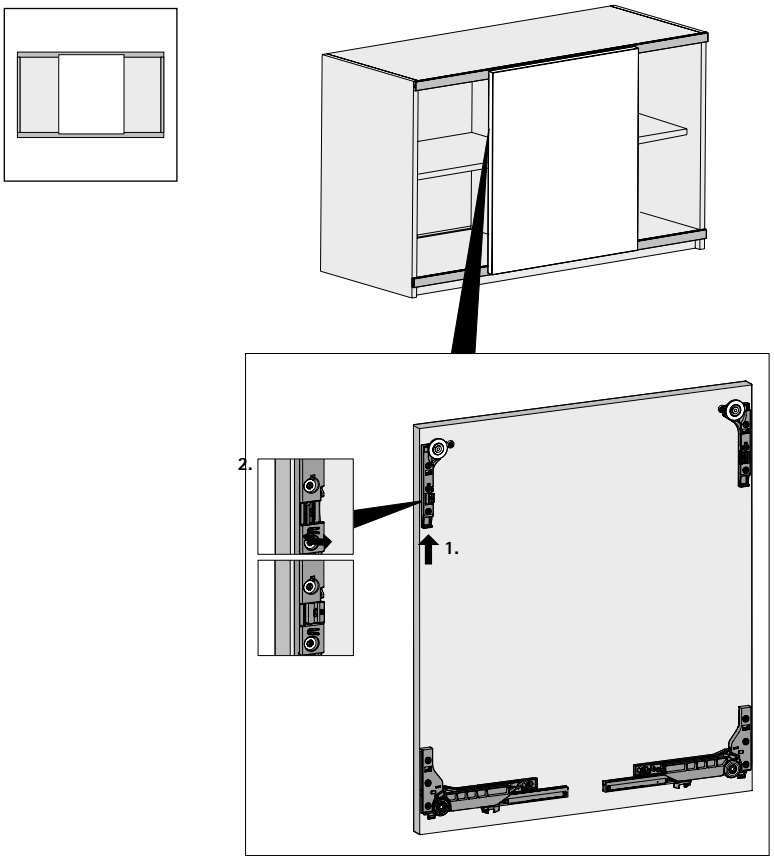

## Таблица веса дверей из стандартных материалов

Вес двери, кг (ДСП: толщина 19 мм, плотность 700кг/м³)

| ДСП | Ширина двери, мм | | | | | | | | | | | | |
|---|---|---|---|---|---|---|---|---|---|---|---|---|---|
| Высота двери, мм | 500 | 600 | 700 | 800 | 900 | 1000 | 1100 | 1200 | 1300 | 1400 | 1600 | 1800 | 2000 |
| 700 | 4,66 | 5,59 | 6,52 | 7,45 | 8,38 | 9,31 | 10,24 | 11,17 | 12,10 | 13,03 | 14,90 | 16,76 | 18,62 |
| 800 | 5,32 | 6,38 | 7,45 | 8,51 | 9,58 | 10,64 | 11,70 | 12,77 | 13,83 | 14,90 | 17,02 | 19,15 | 21,28 |
| 900 | 5,99 | 7,18 | 8,38 | 9,58 | 10,77 | 11,97 | 13,17 | 14,36 | 15,56 | 16,76 | 19,15 | 21,55 | 23,94 |
| 1000 | 6,65 | 7,98 | 9,31 | 10,64 | 11,97 | 13,30 | 14,63 | 15,96 | 17,29 | 18,62 | 21,28 | 23,94 | 26,60 |
| 1100 | 7,32 | 8,78 | 10,24 | 11,70 | 13,17 | 14,63 | 16,09 | 17,56 | 19,02 | 20,48 | 23,41 | 26,33 | 29,26 |
| 1200 | 7,98 | 9,58 | 11,17 | 12,77 | 14,36 | 15,96 | 17,56 | 19,15 | 20,75 | 22,34 | 25,54 | 28,73 | 31,92 |
| 1300 | 8,65 | 10,37 | 12,10 | 13,83 | 15,56 | 17,29 | 19,02 | 20,75 | 22,48 | 24,21 | 27,66 | 31,12 | 34,58 |
| 1400 | 9,31 | 11,17 | 13,03 | 14,90 | 16,76 | 18,62 | 20,48 | 22,34 | 24,21 | 26,07 | 29,79 | 33,52 | 37,24 |
| 1600 | 10,64 | 12,77 | 14,90 | 17,02 | 19,15 | 21,28 | 23,41 | 25,54 | 27,66 | 29,79 | 34,05 | 38,30 | 42,56 |
| 1800 | 11,97 | 14,36 | 16,76 | 19,15 | 21,55 | 23,94 | 26,33 | 28,73 | 31,12 | 33,52 | 38,30 | 43,09 | 47,88 |
| 2000 | 13,30 | 15,96 | 18,62 | 21,28 | 23,94 | 26,60 | 29,26 | 31,92 | 34,58 | 37,24 | 42,56 | 47,88 | 53,20 |
| 2200 | 14,63 | 17,56 | 20,48 | 23,41 | 26,33 | 29,26 | 32,19 | 35,11 | 38,04 | 40,96 | 46,82 | 52,67 | 58,52 |
| 2400 | 15,96 | 19,15 | 22,34 | 25,54 | 28,73 | 31,92 | 35,11 | 38,30 | 41,50 | 44,69 | 51,07 | 57,46 | 63,84 |
| 2600 | 17,29 | 20,75 | 24,21 | 27,66 | 31,12 | 34,58 | 38,04 | 41,50 | 44,95 | 48,41 | 55,33 | 62,24 | 69,16 |

Вес двери, кг (МДФ: толщина 19 мм, плотность 900кг/м³)

| МДФ | Ширина двери, мм | | | | | | | | | | | | |
|---|---|---|---|---|---|---|---|---|---|---|---|---|---|
| Высота двери, мм | 500 | 600 | 700 | 800 | 900 | 1000 | 1100 | 1200 | 1300 | 1400 | 1600 | 1800 | 2000 |
| 700 | 5,99 | 7,18 | 8,38 | 9,58 | 10,77 | 11,97 | 13,17 | 14,36 | 15,56 | 16,76 | 19,15 | 21,55 | 23,94 |
| 800 | 6,84 | 8,21 | 9,58 | 10,94 | 12,31 | 13,68 | 15,05 | 16,42 | 17,78 | 19,15 | 21,89 | 24,62 | 27,36 |
| 900 | 7,70 | 9,23 | 10,77 | 12,31 | 13,85 | 15,39 | 16,93 | 18,47 | 20,01 | 21,55 | 24,62 | 27,70 | 30,78 |
| 1000 | 8,55 | 10,26 | 11,97 | 13,68 | 15,39 | 17,10 | 18,81 | 20,52 | 22,23 | 23,94 | 27,36 | 30,78 | 34,20 |
| 1100 | 9,41 | 11,29 | 13,17 | 15,05 | 16,93 | 18,81 | 20,69 | 22,57 | 24,45 | 26,33 | 30,10 | 33,86 | 37,62 |
| 1200 | 10,26 | 12,31 | 14,36 | 16,42 | 18,47 | 20,52 | 22,57 | 24,62 | 26,68 | 28,73 | 32,83 | 36,94 | 41,04 |
| 1300 | 11,12 | 13,34 | 15,56 | 17,78 | 20,01 | 22,23 | 24,45 | 26,68 | 28,90 | 31,12 | 35,57 | 40,01 | 44,46 |
| 1400 | 11,97 | 14,36 | 16,76 | 19,15 | 21,55 | 23,94 | 26,33 | 28,73 | 31,12 | 33,52 | 38,30 | 43,09 | 47,88 |
| 1600 | 13,68 | 16,42 | 19,15 | 21,89 | 24,62 | 27,36 | 30,10 | 32,83 | 35,57 | 38,30 | 43,78 | 49,25 | 54,72 |
| 1800 | 15,39 | 18,47 | 21,55 | 24,62 | 27,70 | 30,78 | 33,86 | 36,94 | 40,01 | 43,09 | 49,25 | 55,40 | 61,56 |
| 2000 | 17,10 | 20,52 | 23,94 | 27,36 | 30,78 | 34,20 | 37,62 | 41,04 | 44,46 | 47,88 | 54,72 | 61,56 | 68,40 |
| 2200 | 18,81 | 22,57 | 26,33 | 30,10 | 33,86 | 37,62 | 41,38 | 45,14 | 48,91 | 52,67 | 60,19 | 67,72 | 75,24 |
| 2400 | 20,52 | 24,62 | 28,73 | 32,83 | 36,94 | 41,04 | 45,14 | 49,25 | 53,35 | 57,46 | 65,66 | 73,87 | 82,08 |
| 2600 | 22,23 | 26,68 | 31,12 | 35,57 | 40,01 | 44,46 | 48,91 | 53,35 | 57,80 | 62,24 | 71,14 | 80,03 | 88,92 |

## Корректировка веса в зависимости от различной толщины материала

Значения в таблицах соответствуют толщине материала 19 мм. Значения необходимо умножить на коэффициент, соответствующих требуемой толщине материала.

| Толщина материала, мм | Коэффициент |
|---|---|
| 15 | 0,79 |
| 16 | 0,84 |
| 18 | 0,95 |
| 19 | 1,00 |
| 20 | 1,05 |
| 22 | 1,16 |
| 23 | 1,21 |
| 26 | 1,37 |
| 29 | 1,53 |

**Формула расчета**
Вес двери = значение веса двери из таблицы для материала толщиной 19 мм x коэффициент

**Пример**
Дверь из ДСП
Размер двери: 2000 x 1800 x 16
Для двери такого размера толщиной 19 мм в таблице дано значение 47,88 кг
Для двери толщиной 16 мм необходимо умножить данное значение на коэффициент 0,84 из таблицы слева
Вес двери = 47,88 кг x 0,84 = 40,22 кг

## Расчет веса двери из других материалов

Плотность различных материалов, кг/м³

| Материал | Плотность, кг/м³ |
|---|---|
| Акриловое стекло | 1200 |
| Алюминий | 2700 |
| Пробковое дерево | 120 |
| Бетон | 2400 |
| Свинец | 11300 |
| Железо | 7800 |
| Гипс | 900 |
| Стекло | 2600 |
| ДВП | 1000 |
| Древесина твердых пород, непросушенная (бук) | 900 |
| Древесина твердых пород, просушенная (бук) | 800 |
| Кора, пробковый слой дерева | 300 |

При расчете веса дверей из альтернативных материалов учитывайте их плотность.

Пример:
Дверь из акрилового стекла с плотностью 1200 кг/м³
Высота двери: 2000 мм, ширина двери: 1800 мм, толщина материала: 6 мм

Расчет веса двери:
Вес двери (кг) = высота (м) x ширина (м) x толщина материала (м) x плотность (кг/м³) = 2 x 1,8 x 0,006 x 1200 = 25,92 кг

# Hettich и окружающая среда: ответственная деятельность, активная защита, инновационное мышление

Hettich осознает важность экологических программ для мира, в котором мы живем. Понимание этого определяет экологическую политику компании. Наш инспектор по охране окружающей среды несет личную ответственность за деятельность, которую Hettich ведет уже много лет. К тому же, для каждой производственной площадки мы создали отдельный экологический комитет. Для нас предписания закона — это минимальные требования. Мы следуем директиве EMAS и работаем над дальнейшим совершенствованием, что в будущем будет способствовать большей экономии сырья и меньшему ущербу экологии.

**Экологический менеджмент Hettich**

Компания Hettich начала внедрять эффективные системы охраны окружающей среды согласно директиве EMAS (сейчас это Директива ЕС №761/2001, включая EN ISO 14/001/2004) еще в 1996 году. Это помогает нам не только эффективно защищать окружающую среду, но и достигать высокого уровня безопасности. Поэтому и от наших поставщиков мы также требуем соответствия необходимым экологическим стандартам, стандартам промышленной безопасности, охраны здоровья и социального благополучия. Результаты, достигнутые в рамках производства направляющих и ящиков на производстве в Кирхленгерне / Бюнде, иллюстрируют впечатляющий эффект от внедрения этих мер и демонстрируют наше неустанное стремление подтверждать слова делами:

Снижение загрязнения окружающей среды с 1997 до 2008:

Специальное водопотребление: 56 процентов
Специальное энергопотребление: 21 процент
Специальное потребление тепла: 84 процента
Специальный выброс $CO_2$: 29 процентов

## Стандарты Hettich по использованию сырья

Hettich выполняет свои обязательства, внедряя внутренние стандарты для использования сырья. Это позволяет удостовериться, что каждый продукт – от стадии производства до продажи – удовлетворяет всем экологическим требованиям. У продукции Hettich долгий срок службы. Наши продуманные стандарты должны соответствовать и международному законодательству, что позволяет обеспечить надежную деятельность компании во всем мире.

## Здание с автономным энергоснабжением – Hettich Forum

Здание Hettich Forum с автономным энергоснабжением – яркий пример перспективной футуристической архитектуры. Фотогальванические панели и система солнечных коллекторов обеспечивает здание горячей водой, тогда как озеленение крыши и использование дождевой воды подчеркивают концепцию экологичности здания, так же как и использование изоляционного материала из переработанных газет и систем освещения. Компания Hettich получила Сертификат Европейской Комиссии «GreenBuilding Partner Certificate» за Hettich Forum 5 марта 2009 года, а также удостоилась первого места «GreenBuilding award» в категории «Новое здание».

Technik für Möbel

Hettich

www.hettich.com

Артикул: 918 281 601
1502-057_SlideLine-M_0615_HRU/ru

Technik für Möbel

Hettich